번호 NO.	수정일자 DATE	수 정 내 용 DESCRIPTION	수 정 DWG BY	검 도 REV. BY	검 도 REV. BY	검 도 REV. BY	승 인 APP. BY	도면변경회수 번호 REVISION NO.
0	12.06.18	APPROVAL						
1								

도 번-DWG NO. H3V112-MAP-01-0

9N00 TYPE

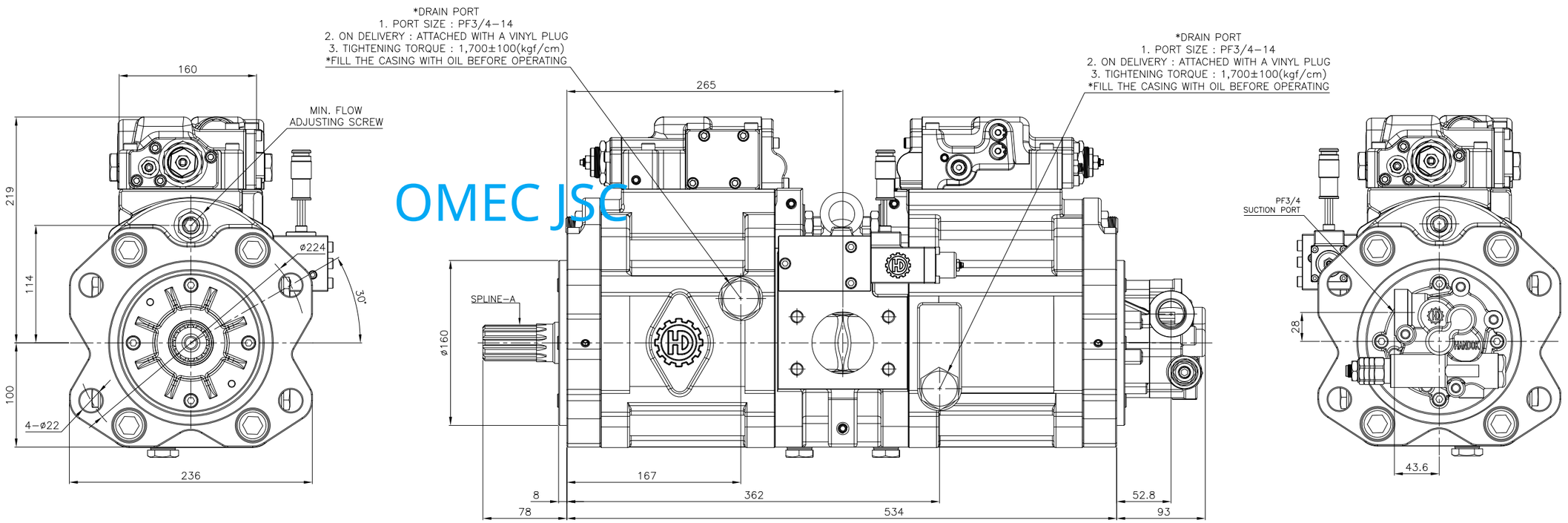

OMEC JSC

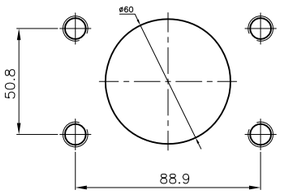

FLANGE MOUNTING FACE FOR SUCTION PORT

*SCALE : 1.5/1

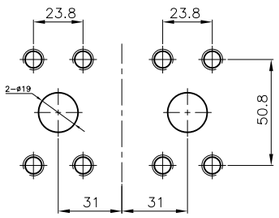

FLANGE MOUNTING FACE FOR DELIVERY PORT

*SCALE : 1.5/1

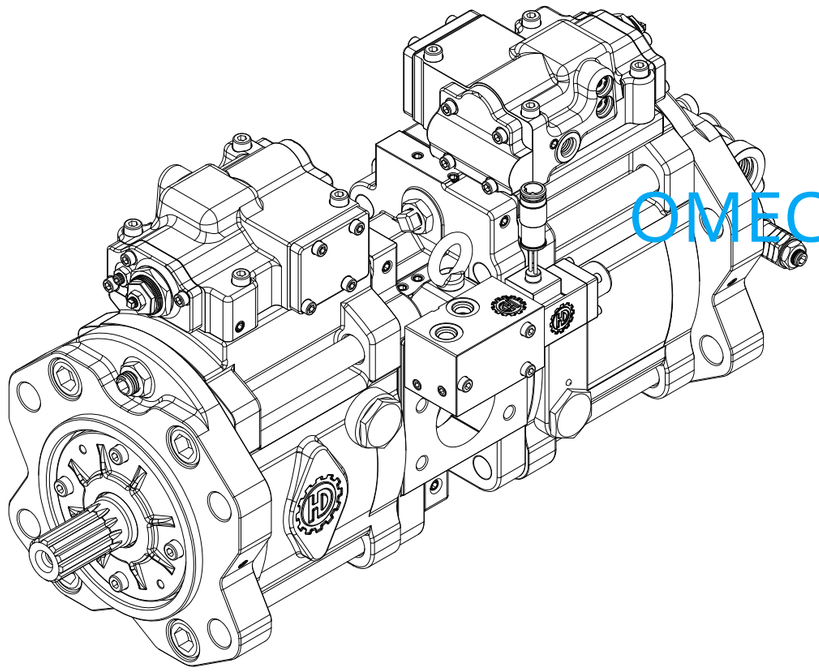

OMEC JSC

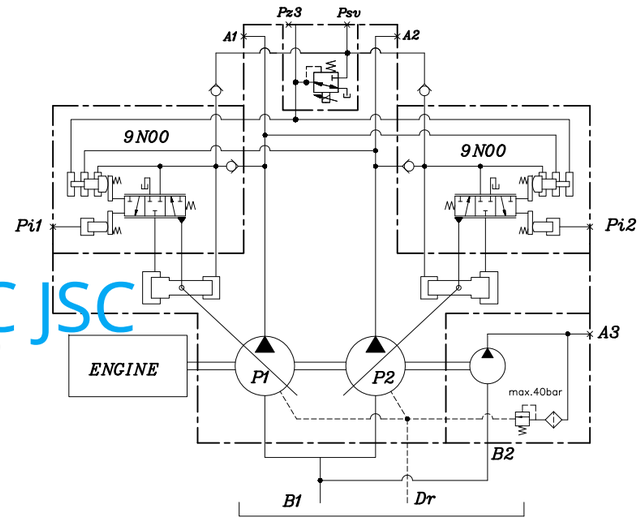

HYDRAULIC CIRCUIT FOR PRINCIPLE

INVOLUTE SPLINE 요목표-A

치 수 Nunber Of Teeth	12	14
기준피치원지름 Pitch Diameter	30	35
모 듈 Moudle	2.5	2.5
압력각 Pressure Angle	20°	20°
전위계수 Profile Shift Coefficient	0.8	0.8
Measuring Pin Dia Measurement Over Pins	ø4.5 39.053	ø4.5 44.173
규 격 Standard	JIS	JIS

제 도 DWG. BY	검 도 REV. BY	검 도 REV. BY	검 도 REV. BY	승 인 APP. BY	척 도 SCALE	규 격-MODEL
					1/1	H3V112
일 자-DATE : 2012.06.18				단위-UNIT : mm		품 명-PART NAME 9N00 TYPE PUMP
HAN DOK HYDRAULIC					도면크기 DWG SIZE A1	도 번 DWG NO. H3V112-MAP-01-0

양식-02-개발-08

HANDOK HYDRAULIC CO.(Http://www.hydraulic.co.kr)

A1(841mm x 594mm)